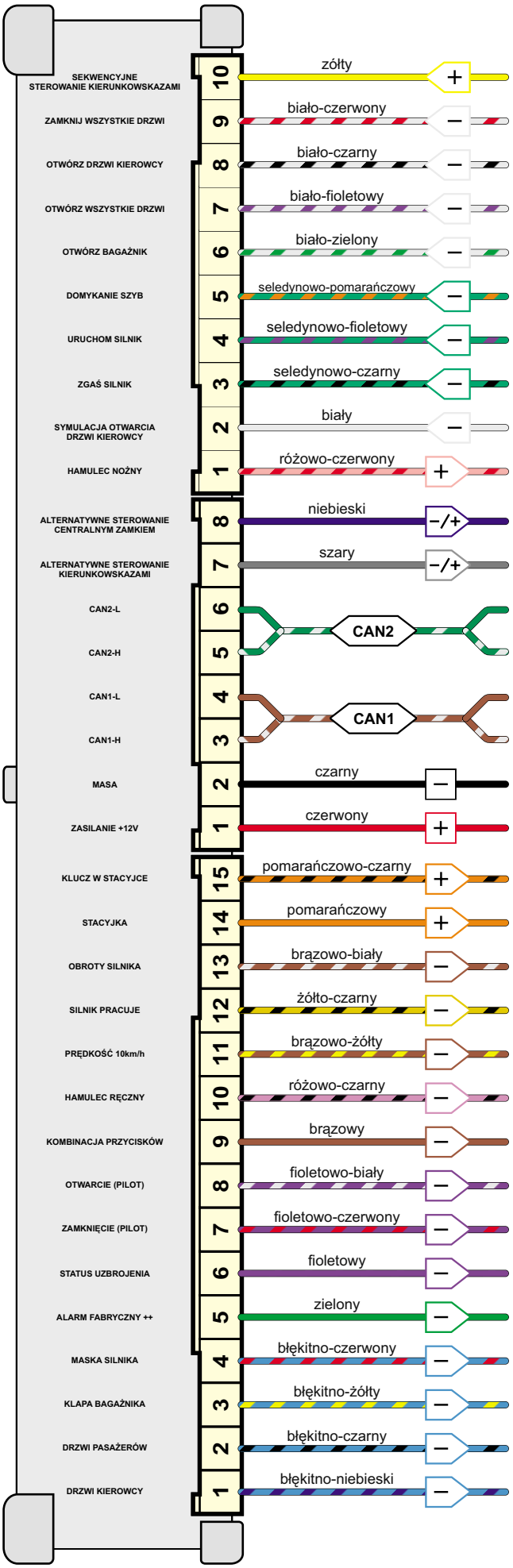

Wejście sterujące kierunkowskazami - realizowane poprzez podanie impulsów plusowych.	
Wejście sterujące zamykaniem centralnego zamka - realizowanie poprzez podanie masy (po uaktywnieniu w alarmie funkcji KOMFORT można połączyć z wejściem domykania szyb - patrz pin 5/10).	
Wejście sterujące otwieraniem centralnego zamka - realizowane poprzez podanie masy (otwiera tylko drzwi kierowcy).	
Wejście sterujące otwieraniem centralnego zamka poprzez podanie masy (otwiera wszystkie drzwi).	
Wejście sterujące otwieraniem bagażnika - realizowanie poprzez podanie masy (przy otwarciu bagażnika fabrycznym pilotem, alarm fabryczny jest dezaktywowany).	
Wejście ze zwłoką 1,5 sek. sterujące zamykaniem szyb - realizowane poprzez podanie masy (po uaktywnieniu w alarmie funkcji KOMFORT można połączyć z wejściem zamykającym centralny zamek - patrz pin 9/10).	
Wejście sterujące uruchamianie silnika - realizowane poprzez podanie masy (sygnał dla modułu zdalnego uruchamiania silnika).	
Wejście sterujące wyłączenie silnika - realizowane poprzez podanie masy (sygnał dla modułu zdalnego uruchamiania silnika).	
Wejście emulujące otwarcie drzwi kierowcy - realizowane poprzez podanie masy (wysyłana jest informacja do magistrali CAN o otworzeniu drzwi kierowcy, stan pinu 1/15 się nie zmienia).	
Wyjście stanu hamulca nożnego - przy załączonym zapłonie podczas wciśnięcia hamulca pojawia się stały plus (informacja dla modułu zdalnego uruchamiania auta).	
Alternatywne sterowanie C.Z. - podłączyć z modułem centralnego zamka pojazdu (patrz schemat podłączenia modułu w aucie).	
Alternatywne sterowanie świateł awaryjnych - podłączyć do włącznika świateł awaryjnych w aucie (patrz schemat podłączenia modułu w aucie).	
CAN2-L	Podłączyć do drugiej magistrali 2-przewodowej CAN-L (patrz schemat podłączenia modułu w aucie)
CAN2-H	Podłączyć do drugiej magistrali 2-przewodowej CAN-H (patrz schemat podłączenia modułu w aucie)
CAN1-L	Podłączyć do pierwszej magistrali 2-przewodowej CAN-L (dla magistrali 1-przewodowej nie podłączać) (patrz schemat podłączenia modułu w aucie)
CAN1-H	Podłączyć do pierwszej magistrali 2-przewodowej CAN-H (patrz schemat podłączenia modułu w aucie)
MASA (zasilanie modułu)	
+12V (zasilanie modułu)	
Kluczyk w stacyjce - pojawia się stały plus w czasie włożenia kluczyka do stacyjki (wejście „ACC")	
Stacyjka - pojawia się stały plus w czasie załączena zapłonu (sygnał nie zanika w czasie rozruchu silnika).	
Wyjście informacji o obrotach silnika - pojawiają się impulsy przy pracującym silniku (informacja dla modułu zdalnego uruchamiania auta).	
Wyjście informacji o statusie silnika - pojawia się minus przy włączonej stacyjce i wyłączonym silniku (informacja dla modułu zdalnego uruchamiania auta).	
Kontrola prędkość - pojawia się minus, gdy pojazd przekroczy prędkość 10km/h, powrót do stanu pierwotnego następuje po wyłączeniu zapłonu (informacja dla modułu zdalnego uruchamiania auta).	
Parking (A/T) lub Hamulec ręczny (M/T) - przy włączonym zapłonie i „Parkingu" lub zaciągniętym hamulcu ręcznym pojawia się masa (informacja dla modułu zdalnego uruchamiania auta).	
Immobiliser - pojawi się stała masa w momencie wykonania wcześniej zaprogramowanej sekwencji przycisków w aucie (sygnał do systemów alarmowych).	
Otwarcie pilotem fabrycznym - pojawi się impuls masy 500ms, gdy otwieramy auto z pilota fabrycznego (sygnał do zarządzania systemów „SLAVE").	
Zamknięcie pilotem fabrycznym - pojawi się impuls masy 500ms, gdy zamykamy auto z pilota fabrycznego (sygnał do zarządzania systemów „SLAVE").	
Status uzbrojenia - pojawi się masa gdy zamkniemy auto z pilota fabrycznego (sygnał do systemów powiadamiania GSM/GPS)	
Alarm fabryczny ++ - pojawia się masa w czasie działania alafmu fabrycznego (sygnał bezpośrednio związany z fabrycznymi czujnikami alarmu w pojezdzie).	
Czujnik drzwi (pojawia się masa w momencie otwarcia pokrywy silnika)	
Czujnik drzwi (pojawia się masa w momencie otwarcia pokrywy bagażnika)	
Czujnik drzwi (pojawia się masa w momencie otwarcia drzwi pasażera z przodu lub drzwi pasażerów z tyłu pojazdu)	
Czujnik drzwi (pojawia się masa w momencie otwarcia drzwi kierowcy)	

marka: **INVERTER P177**	model: **CANG**	rok: **13 →**	rev00